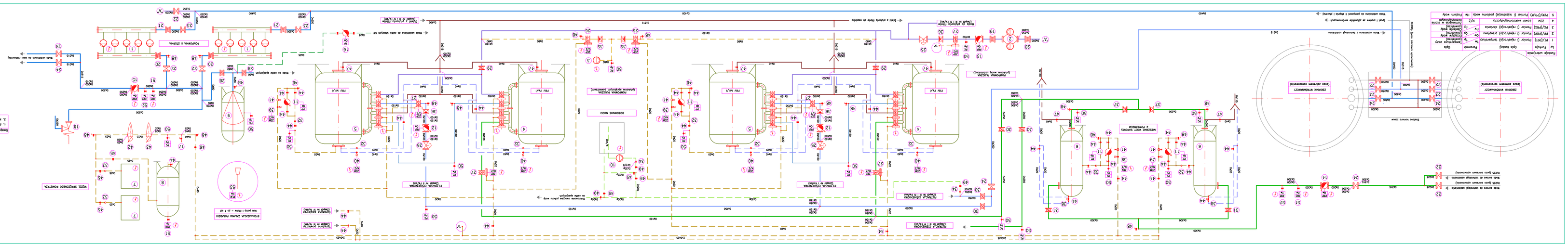
Instytut Napędu Lotniczego
PRZEDSIĘBIORSTWO SZKÓŁ WOJSKOWYCH I SZKIEKŁÓW "P PL LUB P"
ul. Łużycka 24/26/30/32
05-820 Józefów ul. Młynarska 1/26 telefon (22) 759-77-01 e-mail: pplublin@lot.pl
SCHEMAT TECHNOLOGICZNY
PRZEDMIOT BADAŃ W BIURZE SMOKOWEJ
Wykonał: Przemysław Nowicki
Sprawdził: mgr inż. Edyta Kołyno
Data: 05.2016
Arkusz: 3W
Skalowanie: 1:50
Rozwinięcie: PVE Sb Z 4.4.1 21-202 Rdzyń Pod. ul. Łużnica 5