Niniejszy rysunek jest chroniony prawnie. Wykorzystywanie niezgodne z przeznaczeniem bez zgody autora zabronione

PRACOWNIA PROJEKTOWA TECHNOLOGII WODY I ŚCIEKÓW "P PLUS P"
mgr inż. ADAM PAŁKIEWICZ
05-420 Józefów ul. Monkuszki 12/6 tel/fax (22) 789-17-81 e-mail: pplusp@life.pl

Temat: PRZEBUDOWA STACJI WODOCIĄGOWEJ W RADZYNIU PODLASKIM DZIAŁKI EWID. NR 119/4 i 119/8, OBRĘB KOZIRYNEK NOWY
PROJEKT BUDWLANY W BRANŻY SANITARNEJ
PRZEBUDOWY KOMORY ZASUW K2

Tytuł: INWENTARYZACJA. RZUT W POZIOMIE +2.60m

Projektował:	mgr inż. Adam Pałkiewicz	BI 125/91	branża ia.
Opracował:	mgr inż. Adam Pałkiewicz	BI 125/91	branża ia.
Sprawdził:	mgr inż. Eligiusz Kulyna	Wa 402/93	branża ia.
Inwestor:	PUK Sp. z o.o. 21-300 Radzyń Podl. ul. Lubelska 5		

Branża: sanitarna; Stadium: proj. budowl.; Skala: 1:50; Nr rys. 2Z; Data: 10.2016r; Strona:

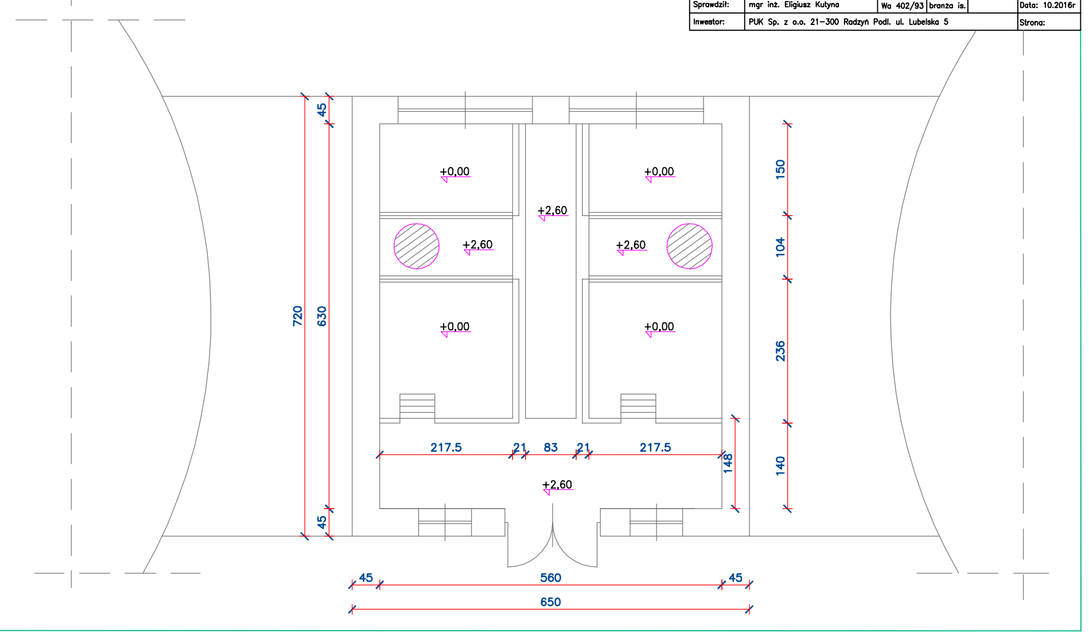

Niniejszy rysunek jest chroniony prawnie. Wykorzystywanie niezgodne z przeznaczeniem bez zgody autora zabronione

PRACOWNIA PROJEKTOWA TECHNOLOGII WODY I ŚCIEKÓW "P PLUS P"
mgr inż. ADAM PAŁKIEWICZ
05-420 Józefów ul. Monkuszki 12/6 tel/fax (22) 789-17-81 e-mail: pplusp@life.pl

Temat: PRZEBUDOWA STACJI WODOCIĄGOWEJ W RADZYNIU PODLASKIM DZIAŁKI EWID. NR 119/4 i 119/8, OBRĘB KOZIRYNEK NOWY
PROJEKT BUDWLANY W BRANŻY SANITARNEJ
PRZEBUDOWY KOMORY ZASUW K2

Tytuł: INWENTARYZACJA. RZUT W POZIOMIE +0,00m

Projektował:	mgr inż. Adam Pałkiewicz	BI 125/91	branża ia.
Opracował:	mgr inż. Adam Pałkiewicz	BI 125/91	branża ia.
Sprawdził:	mgr inż. Eligiusz Kulyna	Wa 402/93	branża ia.
Inwestor:	PUK Sp. z o.o. 21-300 Radzyń Podl. ul. Lubelska 5		

Branża: sanitarna; Stadium: proj. budowl.; Skala: 1:50; Nr rys. 3Z; Data: 10.2016r; Strona:

Uwaga 1:
1. Oznaczenia przewodów: Dn–stal czarna o połączeniach spawanych i kołnierzowych.
2. Wysokość pomieszczenia w części obniżonej – 220cm.
3. Przejście szczelne dla Dn300–Dn350 (16M20), dla Dn250–Dn300 (12M20), Dla Dn200–Dn250 (4xM16).

Kolorystyka przewodów:
1. Woda uzdatniona do zbiorników wyrównawczych
2. Woda uzdatniona do pompowni II stopnia
3. Spust i przelew
4. Instalacja co

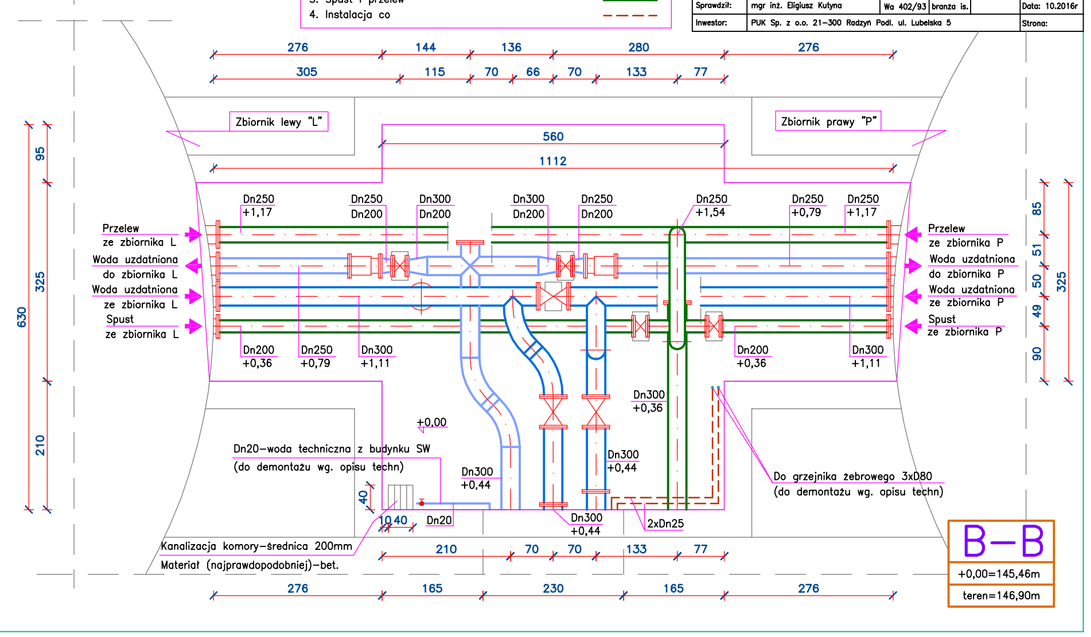

Niniejszy rysunek jest chroniony prawnie. Wykorzystywanie niezgodne z przeznaczeniem bez zgody autora zabronione

PRACOWNIA PROJEKTOWA TECHNOLOGII WODY I ŚCIEKÓW "P PLUS P"
mgr inż. ADAM PAŁKIEWICZ
05-420 Józefów ul. Monkuszki 12/6 tel/fax (22) 789-17-81 e-mail: pplusp@life.pl

Temat: PRZEBUDOWA STACJI WODOCIĄGOWEJ W RADZYNIU PODLASKIM DZIAŁKI EWID. NR 119/4 i 119/8, OBRĘB KOZIRYNEK NOWY
PROJEKT BUDWLANY W BRANŻY SANITARNEJ
PRZEBUDOWY KOMORY ZASUW K2

Tytuł: WYMIANA UZBROJENIA. KROK NR 1

Projektował:	mgr inż. Adam Pałkiewicz	BI 125/91	branża ia.
Opracował:	mgr inż. Adam Pałkiewicz	BI 125/91	branża ia.
Sprawdził:	mgr inż. Eligiusz Kulyna	Wa 402/93	branża ia.
Inwestor:	PUK Sp. z o.o. 21-300 Radzyń Podl. ul. Lubelska 5		

Branża: sanitarna; Stadium: proj. budowl.; Skala: 1:50; Nr rys. 4Z; Data: 10.2016r; Strona:

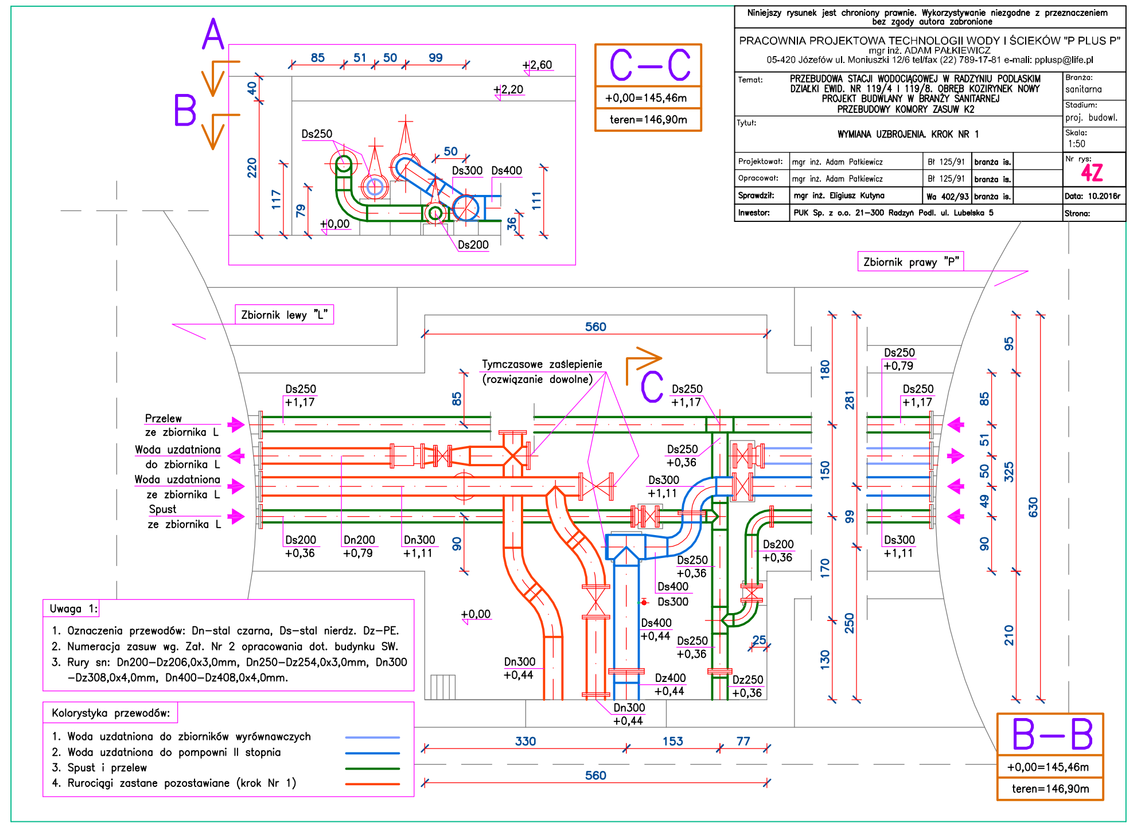

Niniejszy rysunek jest chroniony prawnie. Wykorzystywanie niezgodne z przeznaczeniem bez zgody autora zabronione

PRACOWNIA PROJEKTOWA TECHNOLOGII WODY I ŚCIEKÓW "P PLUS P"
mgr inż. ADAM PAŁKIEWICZ
05-420 Józefów ul. Monkuszki 12/6 tel/fax (22) 789-17-81 e-mail: pplusp@life.pl

Temat: PRZEBUDOWA STACJI WODOCIĄGOWEJ W RADZYNIU PODLASKIM DZIAŁKI EWID. NR 119/4 i 119/8, OBRĘB KOZIRYNEK NOWY
PROJEKT BUDWLANY W BRANŻY SANITARNEJ
PRZEBUDOWY KOMORY ZASUW K2

Tytuł: WYMIANA UZBROJENIA. KROK NR 2

Projektował:	mgr inż. Adam Pałkiewicz	BI 125/91	branża ia.
Opracował:	mgr inż. Adam Pałkiewicz	BI 125/91	branża ia.
Sprawdził:	mgr inż. Eligiusz Kulyna	Wa 402/93	branża ia.
Inwestor:	PUK Sp. z o.o. 21-300 Radzyń Podl. ul. Lubelska 5		

Branża: sanitarna; Stadium: proj. budowl.; Skala: 1:50; Nr rys. 5Z; Data: 10.2016r; Strona:

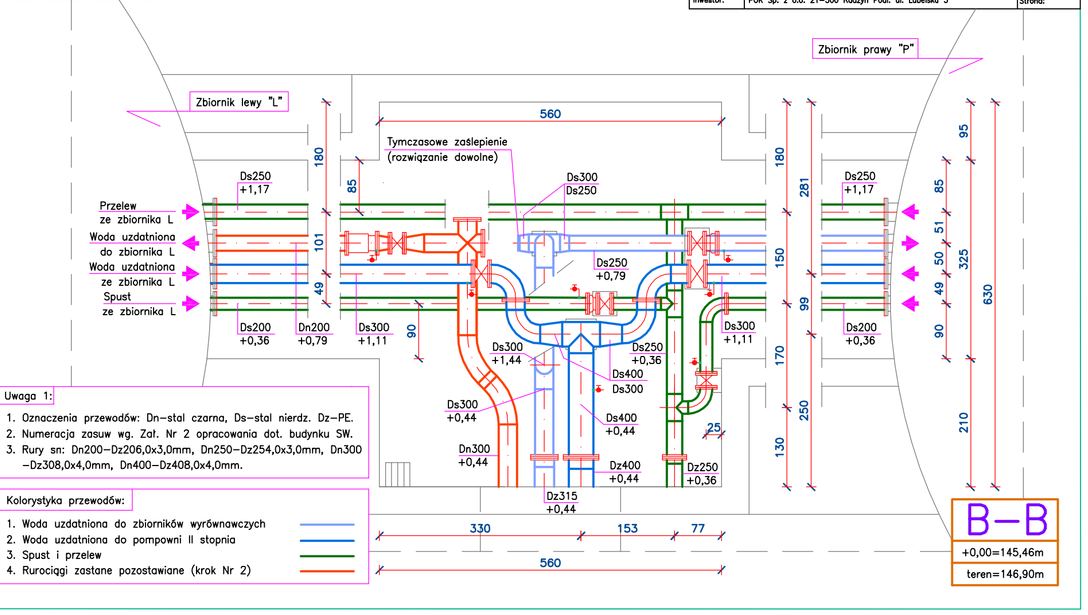

Niniejszy rysunek jest chroniony prawnie. Wykorzystywanie niezgodne z przeznaczeniem bez zgody autora zabronione

PRACOWNIA PROJEKTOWA TECHNOLOGII WODY I ŚCIEKÓW "P PLUS P"
mgr inż. ADAM PAŁKIEWICZ
05-420 Józefów ul. Monkuszki 12/6 tel/fax (22) 789-17-81 e-mail: pplusp@life.pl

Temat: PRZEBUDOWA STACJI WODOCIĄGOWEJ W RADZYNIU PODLASKIM DZIAŁKI EWID. NR 119/4 i 119/8, OBRĘB KOZIRYNEK NOWY
PROJEKT BUDWLANY W BRANŻY SANITARNEJ
PRZEBUDOWY KOMORY ZASUW K2

Tytuł: WYMIANA UZBROJENIA. KROK NR 3

Projektował:	mgr inż. Adam Pałkiewicz	BI 125/91	branża ia.
Opracował:	mgr inż. Adam Pałkiewicz	BI 125/91	branża ia.
Sprawdził:	mgr inż. Eligiusz Kulyna	Wa 402/93	branża ia.
Inwestor:	PUK Sp. z o.o. 21-300 Radzyń Podl. ul. Lubelska 5		

Branża: sanitarna; Stadium: proj. budowl.; Skala: 1:50; Nr rys. 6Z; Data: 10.2016r; Strona:

Uwaga 1:
1. W przypadku decyzji o wymianie uszczelnienia z dławicowego na łańcuchowe–uszczelnienie na łańcuch: dla Dn300–26 ogniw/przejście, dla Dn250–22 ogniwa/przejście, dla Dn200–18 ogniw/przejście.
2. Zasada instalowania przejść szczelnych wg. opisu technicznego.
3. Kurki Dn15 poboru wody montować na wys. połowy średnicy przewodu.

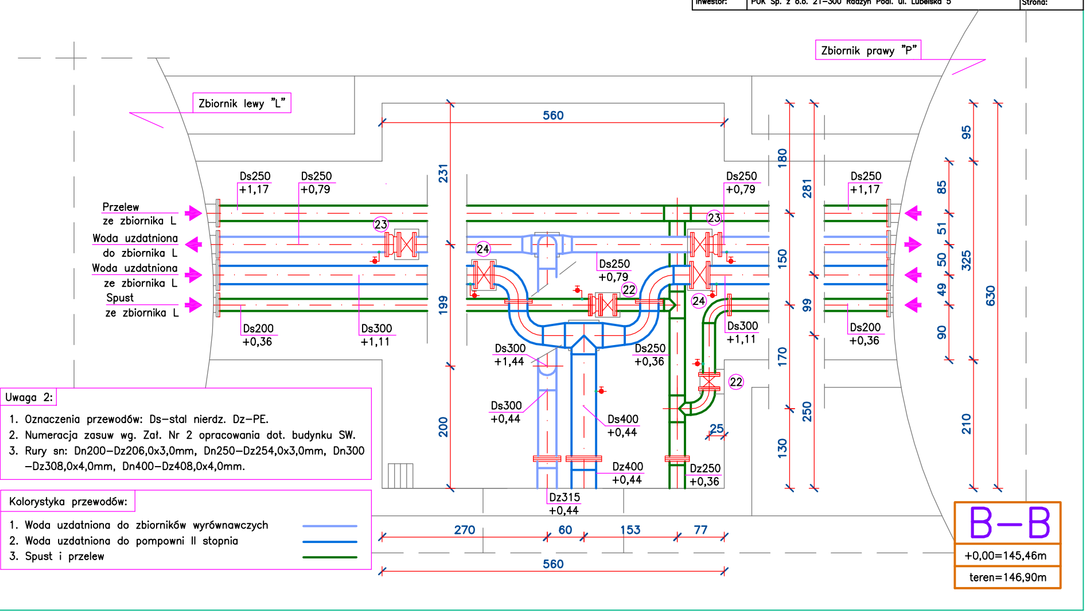

Niniejszy rysunek jest chroniony prawnie. Wykorzystywanie niezgodne z przeznaczeniem bez zgody autora zabronione

PRACOWNIA PROJEKTOWA TECHNOLOGII WODY I ŚCIEKÓW "P PLUS P"
mgr inż. ADAM PAŁKIEWICZ
05-420 Józefów ul. Monkuszki 12/6 tel/fax (22) 789-17-81 e-mail: pplusp@life.pl

Temat: PRZEBUDOWA STACJI WODOCIĄGOWEJ W RADZYNIU PODLASKIM DZIAŁKI EWID. NR 119/4 i 119/8, OBRĘB KOZIRYNEK NOWY
PROJEKT BUDWLANY W BRANŻY SANITARNEJ
PRZEBUDOWY KOMORY ZASUW K2

Tytuł: COKOŁY POD ZASUWY ORAZ INSTALACJE WODY TECHNICZNEJ I OGRZEWANIA

Projektował:	mgr inż. Adam Pałkiewicz	BI 125/91	branża ia.
Opracował:	mgr inż. Adam Pałkiewicz	BI 125/91	branża ia.
Sprawdził:	mgr inż. Eligiusz Kulyna	Wa 402/93	branża ia.
Inwestor:	PUK Sp. z o.o. 21-300 Radzyń Podl. ul. Lubelska 5		

Branża: sanitarna; Stadium: proj. budowl.; Skala: 1:50; Nr rys. 7Z; Data: 10.2016r; Strona:
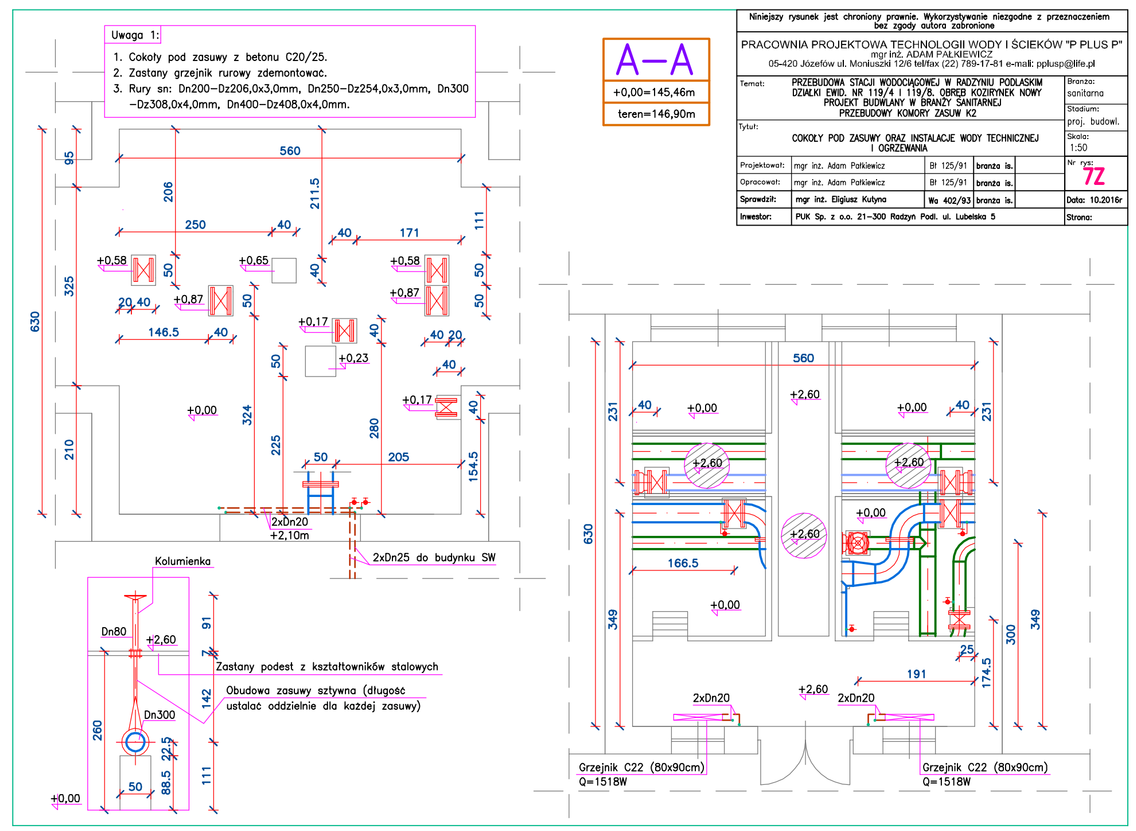
Uwaga 1:
1. Cokoły pod zasuwy z betonu C20/25.
2. Zastany grzejnik rurowy zdemontować.
3. Rury sn: Dn200–Dz206,0x3,0mm, Dn250–Dz254,0x3,0mm, Dn300–Dz308,0x4,0mm, Dn400–Dz408,0x4,0mm.